DEVELON

Minikoparki

DX27Z-7
DX35Z-7

	DX27Z -7	DX35Z-7
Moc maksymalna	18,4 kW	18,4 kW
Masa robocza	2798 t	3995 t
Pojemność łyżki	0,06 m^3	0,11 m^3

DEVELON
DX 27Z

MINIKOPARKA DEVELON DX27Z-7 i DX35Z-7:

POZNAJ NOWĄ GENERACJĘ MASZYN DEVELON

Koparki Develon DX27Z-7 i DX35Z-7 pozwolą przenieść działalność firmy na nowy poziom.

Wyjątkowo potężne, a jednocześnie przyjazne dla środowiska koparki DX27Z-7 i DX35Z-7 cechują się wyjątkowo niskim zużyciem paliwa.

WIĘKSZE ZYSKI I PRODUKTYWNOŚĆ ORAZ OSZCZĘDNOŚĆ PALIWA

NAJWYŻSZA WYDAJNOŚĆ I WSZECHSTRONNOŚĆ

- Kompaktowa, a jednocześnie potężna maszyna doskonale dopasowująca się do wszelkich warunków na placu budowy.
- Nośnik narzędzi z wysoko wydajnym układem hydraulicznym.
- Możliwość pracy w ograniczonych przestrzeniach dzięki bardzo kompaktowej konstrukcji i wysięgnikowi z funkcją obrotu.
- Zaprojektowane z myślą o pracy w trudnych warunkach, zapewniają długi okres eksploatacji i niskie koszty.
- Nowy lemiesz spycharki zwiększa wysokość podnoszenia i głębokość kopania.

SPRAWNOŚĆ

Nowe modele DX27Z-7 i DX35Z-7 oferują naprawdę wysoki poziom sprawności, w każdym zastosowaniu, dzięki zupełnie nowej konstrukcji. DX27Z-7 oferuje najlepszą kompaktowość na rynku, natomiast DX35Z-7 stanowi najlepszy kompromis pomiędzy kompaktowością i sprawnością podnoszenia, gdy potrzeba podnieść ciężki ładunek.

STEROWNOŚĆ

- Płynna i precyzyjna hydraulika zapewnia odpowiedni napęd każdego osprzętu potrzebnego na placu budowy.
- Operator może sterować przepływem proporcjonalnie.
- 2 tryby prędkości z funkcją automatycznego przełączania.
- Składane pedały zapewniają dużo miejsca na stopy, gdy nie są używane.
- Sterowanie obrotem wysięgnika za pomocą pedału.

PROSTA KONSERWACJA

- Łatwy dostęp z poziomu podłoża do wszystkich podzespołów, filtrów i punktów napełniania.
- Model DX27Z-7/DX35Z-7 został zaprojektowany tak, aby był łatwy do utrzymania w pracy.
- Oferuje łatwy dostęp do filtrów, płynów i wszystkich części wymagających regularnego serwisowania, w tym silnika, zespołu pomp, zespołu zaworów, układu chłodzenia i hydrauliki.
- Szybka i łatwa diagnostyka maszyny pozwala na monitorowanie krytycznych układów w czasie rzeczywistym na cyfrowym panelu sterowania 5,7" w kabinie.

WYDAJNOŚĆ

Większe siły kopania, ciągnięcia i trakcyjna pozwolą sprostać każdemu wyzwaniu na placu budowy.

BEZPIECZEŃSTWO

- Kamera cofania (dostępna opcjonalnie).
- Lampy LED o dużej mocy oraz pełna widoczność placu budowy dzięki dużym, przeszklonym drzwiom.
- Zawór blokujący wysięgnik i ramię.
- Kabina ROPS.
- Osłona OPG (dostępna opcjonalnie).

KOMFORT

- Jedna z najbardziej przestronnych kabin dostępnych na rynku, gwarantująca niski poziom hałasu i drgań oraz doskonałą widoczność.
- Duże, przeszklone drzwi zapewniają łatwy dostęp i lepszą widoczność.
- W pełni regulowany ogrzewany fotel amortyzowany, klimatyzacja i układ nagrzewania w wyposażeniu standardowym.

MOC

Nowy, niezwykle potężny silnik Develon Stage V z technologiami DOC i DPF, zapewniający wysoki moment przy niskiej prędkości obrotowej.

WYDAJNA KOPARKA HYDRAULICZNA DEVELON DX27Z-7/DX35Z-7

Posiada na nowo skonfigurowane funkcje i nowe technologie zapewniające płynną pracę, doskonałą wydajność i stabilność, a także największy w tej klasie komfort dla operatora i najniższe zużycie paliwa. Ta potężna maszyna z pewnością bardzo usprawni pracę na każdym placu budowy.

NIEZWYKŁA WSZECHSTRONNOŚĆ I WIĘKSZA OSZCZĘDNOŚĆ PALIWA

MODEL Z NOWYMI FUNKCJAMI

Opracowana zgodnie z koncepcją „zapewnienia optymalnej wartości dla użytkownika końcowego" koparka hydrauliczna DX27Z-7/DX35Z-7 (technologia zapobiegająca kołysaniu) oferuje dodatkową wartość dla operatora. Konkretnie przekłada się to na następujące korzyści:

- Większa wydajność i większa oszczędność paliwa osiągnięte dzięki elektronicznemu sterowaniu układem hydraulicznym i silnikiem
- Poprawiona ergonomia, zwiększony komfort i doskonałą widoczność we wszystkich kierunkach zapewniają bezpieczne i przyjemne środowisko pracy
- Zwiększona niezawodność dzięki zastosowaniu materiałów o wysokiej wydajności – w połączeniu z nowymi metodami analizy naprężeń strukturalnych – zwiększyła żywotność komponentów, zmniejszając tym samym koszty eksploatacji
- Zmniejszona ilość konserwacji zwiększa dostępność koparki i obniża koszty operacyjne

GWARANCJA NAJWYŻSZEJ WYDAJNOŚCI W KAŻDYCH WARUNKACH

Zaawansowany układ hydrauliczny w połączeniu z mocnym silnikiem zapewnia największe siły kopania i trakcyjną dla efektywnej pracy. W rezultacie DX27Z-7/DX35Z-7 zapewnia wyjątkową wydajność, efektywność pracy i możliwość dostosowania się do każdego środowiska pracy.

SILNIK DEVELON D17

DX27Z-7/DX35Z-7 posiada mocne i ekologiczne serce, które zawsze zapewnia wysoką wydajność pracy i przyjemne warunki pracy.

OBRÓT WYSIĘGNIKA

Funkcja obrotu wysięgnika pozwala na pracę w bardzo wąskich miejscach.

POTĘŻNA SIŁA KOPANIA (ŁYŻKA)

Mocna, wydajna i o zwiększonej sile kopania sprosta każdym warunkom na placu budowy.

LEMIESZ SPYCHARKI

Spawany, stanowiący jedną całość lemiesz zapewnia trwałość nawet w trudnych warunkach pracy.

DRUGI BIEG I AUTOMATYCZNA ZMIANA BIEGU

Silniki napędu jazdy po zmniejszeniu prędkości obrotowej pod obciążeniem automatycznie powracają do wysokiej prędkości obrotowej. Pozwala to na płynniejsze skręcanie i łatwiejsze spychanie.

1
3
4
5
6
7
8
9
10
11
12
13
1600-1120

1. Osłona przeciwsłoneczna
2. Uchwyt na oknie
3. Równoległe wycieraczki
4. Monitor
5. Develon Smart Touch
6. Nowa konstrukcja pedałów
7. Płaska, łatwa w czyszczeniu podłoga o dużej powierzchni
8. Uruchamianie bez kluczyka (system inteligentnego kluczyka Develon)
9. Joysticki i przyciski zamontowane na regulowanych konsolach sterujących
10. Fotel z opcją ogrzewania
11. Lepsza widoczność w dolnej części kabiny
12. Schowek na okulary przeciwsłoneczne
13. Osobna dźwignia regulacji wysokości fotela i funkcja przechylania poduszki

IDEALNA PRZESTRZEŃ ROBOCZA – DOSTOSOWANA DO TWOICH POTRZEB

KABINA ZOSTAŁA ERGONOMICZNIE ZAPROJEKTOWANA Z MYŚLĄ O KOMFORCIE.

Model DX27Z-7/DX35Z-7 został zaprojektowany, aby zapewnić najlepsze możliwe warunki robocze. Najnowsza kabina ROPS posiada certyfikat ISO świadczący o bezpieczeństwie. W jej przestronnym wnętrzu znajduje się w pełni regulowany, komfortowy fotel. Siedząc wygodnie, operator ma swobodny dostęp do kilku schowków i dobry widok na miejsce pracy. Poziom hałasu i drgań jest zredukowany, a dzięki klimatyzacji operator może pracować wydajniej, gwarantując optymalny zwrot z poniesionej inwestycji. Uzyskano lepszą wydajność klimatyzatora (opcjonalnego) dzięki zastosowaniu większej liczby dysz niż w przypadku równoważnego wyposażenia.

WIĘKSZA TRWAŁOŚĆ – MNIEJSZE ZAPOTRZEBOWANIE NA KONSERWACJĘ

Wzmocnione podwozie zapewnia wytrzymałość, a zoptymalizowany kształt wysięgnika zapewnia równomierny rozkład obciążenia dla większej trwałości. Najwyższej jakości materiały, zaawansowana konstrukcja zaprojektowana w oprogramowaniu CAD oraz testy wytrzymałościowe przeprowadzone w najbardziej wymagających warunkach zapewniają, że koparka będzie pracować wydajnie przez długie lata.
Modele DX27Z-7/DX35Z-7 zostały zaprojektowane z myślą o niskich wymaganiach konserwacyjnych i dłuższych okresach międzyobsługowych, co przekłada się na większą dostępność maszyny na miejscu, podczas gdy wykwalifikowani technicy Develon są dostępni, aby zapewnić dodatkowe wsparcie w razie potrzeby.

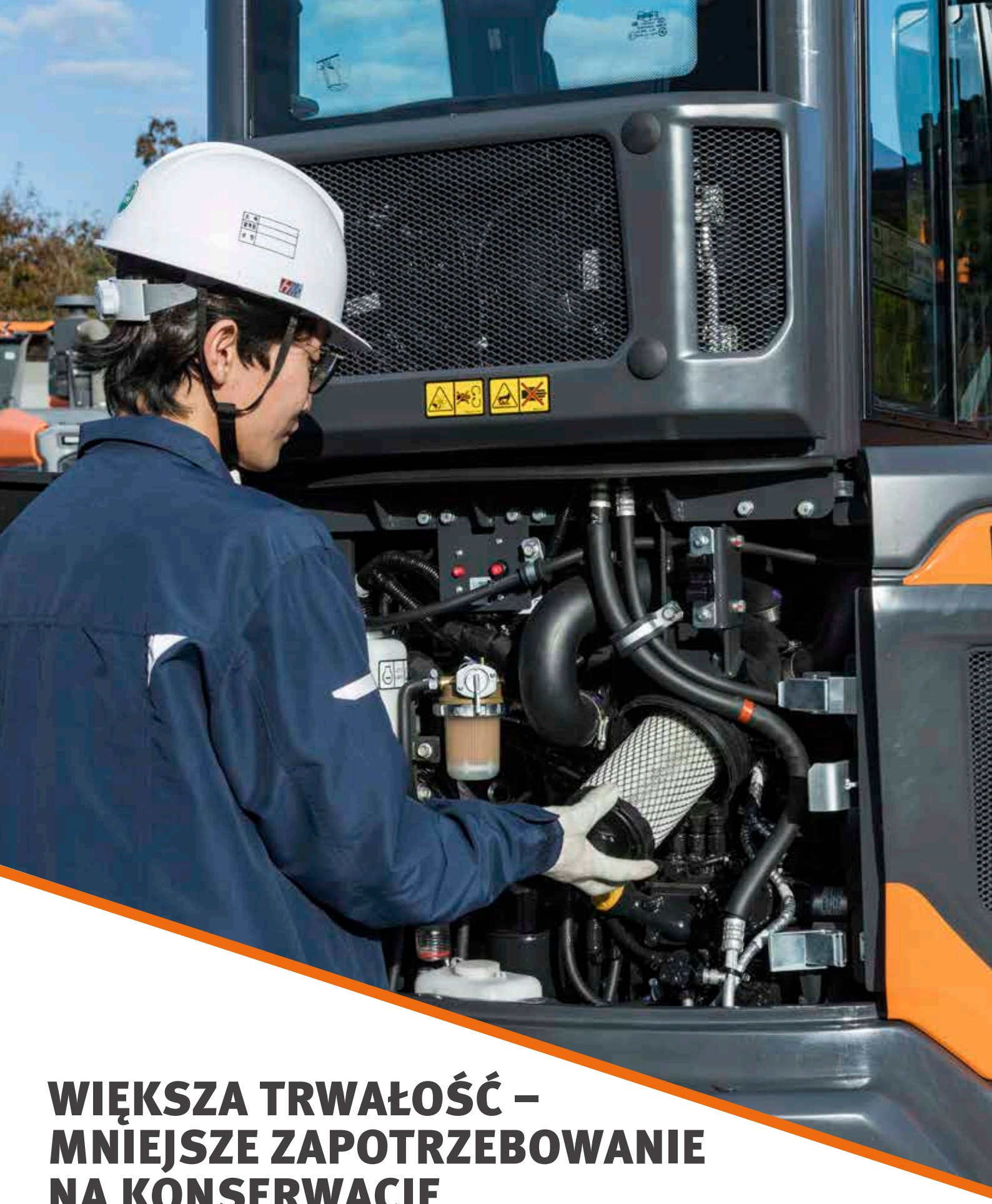

WIĘKSZA TRWAŁOŚĆ – MNIEJSZE ZAPOTRZEBOWANIE NA KONSERWACJĘ

Najbardziej zaawansowana technologia opracowana przez Develon Infracore s.r.o została zastosowana w koparkach DX27Z-7 i DX35Z-7 w celu zapewnienia potężnej wydajności i prostej, łatwej konserwacji. Zapewnia to operatorowi wygodne punkty kontroli do przeprowadzania czynności konserwacyjnych i maksymalizuje wydajność pracy maszyn DX27Z-7 i DX35Z-7.

NAJŁATWIEJSZE PRZEPROWADZANIE CZYNNOŚCI SERWISOWYCH

UPROSZCZONE PRZEPROWADZANIE CZYNNOŚCI SERWISOWYCH

- Wyłącznik akumulatora ułatwia jego odłączenie w przypadku długotrwałego przechowywania.
- Stan licznika roboczogodzin można w łatwy sposób sprawdzić z poziomu podłoża.
- W celu zapewnienia większej wygody serwisowania wszystkie filtry (filtr oleju silnikowego, filtr wstępny paliwa, filtr paliwa i sterowania pilotowego) są zlokalizowane w miejscu łatwo dostępnym z poziomu gruntu.

ODPOWIETRZNIK

System hydrauliczny zaprojektowano tak, aby zapobiegać kawitacji pompy hydraulicznej.

WZMOCNIONY WYSIĘGNIK

Do obliczenia optymalnego rozkładu obciążenia na konstrukcji wysięgnika oraz zaprojektowania jego kształtu użyto analizy FEA oraz trójwymiarowej symulacji komputerowej. To ulepszenie, w połączeniu ze zwiększoną grubością materiałów, ogranicza zmęczenie materiału, zwiększając jego trwałość i niezawodność.

ZESPÓŁ RAMIENIA

W zespole ramienia większą wytrzymałość uzyskuje się poprzez zastosowanie elementów odlewanych oraz wzmocnień wokół występów, co zwiększa żywotność elementu.

GĄSIENICE GUMOWE

Gąsienice gumowe zapewniają większą antypoślizgowość i przyczepność oraz są mniej szkodliwe dla chodników i nawierzchni dróg w środowiskach miejskich.

KOMORA SILNIKA

Komora silnika została zaprojektowana tak, aby ułatwić serwisowanie, a solidne wygłuszenie wewnątrz pokrywy silnika zmniejsza hałas, aby zapewnić bardziej komfortowe środowisko pracy dla operatora i osób pracujących wokół maszyny.

WSKAŹNIK POZIOMU OLEJU

Poziom oleju hydraulicznego można łatwo sprawdzić za pomocą wskaźnika znajdującego się z boku zbiornika hydraulicznego.

PRZEWODY UKŁADU SMAROWANIA

Zintegrowane przewody układu smarowania zaprojektowano pod kątem łatwej konserwacji łożyska i siłownika obrotu wysięgnika.

ZEWNĘTRZNY KOREK WLEWU PALIWA

Zewnętrzny korek wlewu paliwa zamykany na klucz sprawia, że wlewanie paliwa jest proste i bezpieczne. Dla dodatkowej wygody, po osiągnięciu maksymalnego poziomu paliwa rozlega się ostrzegawczy sygnał dźwiękowy.

TRANSPORT

Obydwa modele są kompaktowe i łatwe w transporcie.

SPECYFIKACJE TECHNICZNE DX27Z-7

SILNIK

Zaprojektowany pod kątem nadzwyczajnej wydajności i oszczędności paliwa silnik Diesla Develon D17 spełnia wszystkie najnowsze wymagania normy Stage V dotyczące emisji. Aby zoptymalizować pracę maszyny, silnik wykorzystuje wysokociśnieniowe wtryskiwacze paliwa, system wolnego ssania oraz elektroniczne jednostki sterujące. 4 cykle chłodzenia wodą, EGR.

Model

D17

Liczba cylindrów

3

Moc znamionowa przy 2400 obr./min

ISO 14396 18,4 kW (25 KM)

Maks. moment obrotowy przy 1600 obr./min

97 Nm

Bieg jałowy (niskie/wysokie obroty silnika)

1300 - 2400 obr./min

Pojemność skokowa

1647 cm³

Średnica × skok

87 mm × 92,4 mm

Rozrusznik

12 V/1,7 kW

Akumulatory - Alternator

1 × 12 V, 55 Ah - 13,5 V, 75 A

Filtr powietrza

Dwustopniowy filtr powietrza

UKŁAD HYDRAULICZNY

Mózgiem koparki jest elektroniczny system optymalizacji wykorzystania energii e-EPOS (Electronic Power Optimising System), który odpowiada za ograniczenie zużycia paliwa i pozwala optymalnie dostosować wydajność pracy układu hydraulicznego do każdych warunków pracy.
Aby zsynchronizować pracę silnika i układu hydraulicznego, system e-EPOS połączono z elektroniczną jednostką sterującą ECU (Electronic Control Unit) za pośrednictwem łącza transferu danych.

- 2 tryby prędkości pozwalające na wybór wysokiego momentu obrotowego lub dużej prędkości jazdy
- Pompa z układem czujnikowym gwarantującym redukcję zużycia paliwa
- Układ automatycznego zmniejszania obrotów silnika
- 3 tryby robocze
- Sterowanie przepływem i ciśnieniem w pomocniczym układzie hydraulicznym za pośrednictwem panelu sterowania
- Wspomagane komputerowo sterowanie przepływem pompy

Pompy główne

Osiowe pompy tłokowe	
o zmiennej objętości skokowej	2 × 28,8 l/min
Pompa zębata	1 × 19,2 l/min

Pompa pilotowa

Pompa zębata	
Maks. przepływ przy 2400 obr./min	10,8 l/min

Ustawienia zaworu nadmiarowego

Narzędzie	220 kgf/cm²
Jazda	220 kgf/cm²
Obrót	170 kgf/cm²
Pompa pilotowa	23 kgf/cm²

PODWOZIE

Wyjątkowo wytrzymała konstrukcja, wykonana z wysokiej jakości, trwałych materiałów. Wszystkie konstrukcje spawane zaprojektowano w sposób ograniczający naprężenia.

- Rolki gąsienic nasmarowane na cały okres użytkowania
- Koła napinające i zębatki zabezpieczone uszczelnieniem
- Gąsienice wykonane ze stopu hartowanego indukcyjnie; potrójna stopa z ostrogą antypoślizgową
- Sworznie łączące ogniwa wykonane z materiału wzmacnianego termicznie
- Hydrauliczny regulator gąsienicy z mechanizmem absorpcji wstrząsów

Rolki nośne (standardowa gąsienica)

1

Rolki podporowe

3

Liczba ogniw i rolek na jedną gąsienicę

44

SIŁOWNIKI HYDRAULICZNE

Tłoczyska i cylindry wykonane ze stali o wysokiej wytrzymałości. Wszystkie siłowniki wyposażone są w mechanizm absorbujący wstrząsy zapewniający płynną pracę i wydłużony okres użytkowania.

Siłowniki	Liczba	Średnica siłownika × średnica tłoka × skok (mm)
Wysięgnik	1	70 × 40 × 575
Ramię	1	70 × 40 × 506
Łyżka	1	65 × 35 × 435
Lemiesz	1	85 × 40 × 129
Obrót wysięgnika	1	80 × 45 × 643

KABINA

Zintegrowane układy klimatyzacji i ogrzewania dla optymalnej kontroli warunków w kabinie. Sterowany automatycznie wentylator dostarcza filtrowane powietrze pod ciśnieniem, rozprowadzane po kabinie przez liczne otwory wentylacyjne. Regulowany i podgrzewany amortyzowany fotel operatora jest wyposażony w pas bezpieczeństwa. Operator może osobno dopasowywać ergonomiczny fotel i konsolę joysticka do swoich preferencji.

Skorygowany charakterystyką A poziom emitowanego ciśnienia akustycznego na stanowisku operatora, LpAd (ISO 6396:2008)

Deklarowany: 78 dB(A)

Skorygowany charakterystyką A poziom mocy akustycznej, LwAd (2000/14/WE)

Deklarowany: 97 dB(A)
Zmierzony: 96 dB(A)

MECHANIZM OBROTU

Mechanizm obrotu wykorzystuje osiowy silnik tłokowy napędzający 2-stopniową planetarną przekładnię redukcyjną w kąpieli olejowej do maksymalnego momentu obrotowego.

- Łożysko mechanizmu obrotu: jednorzędowe skośne łożysko kulkowe ze wzmacnianą indukcyjnie przekładnią wewnętrzną
- Przekładnia wewnętrzna i koło zębate zanurzone w smarze

Maksymalna prędkość obrotu

9,3 obr./min

Maksymalny moment mechanizmu obrotu

868,3 kgf·m

MASA I NACISK NA PODŁOŻE

	Masa maszyny (kg)	Nacisk na podłoże (kgf/cm²)
Gumowe gąsienice o szerokości 300 mm	2798	0,28

OSPRZĘT PRZEDNI

	Długość (mm)	Masa (kg)	Siły kopania (ISO) (t)
Wysięgnik std.	2090	96,5	–
Ramię std.	1300	55	1,30
Ramię krótkie	1100	47	1,45

POJEMNOŚCI PŁYNÓW

Zbiornik paliwa	43 l
Układ chłodzenia (chłodnica)	4,8 l
Zbiornik oleju hydraulicznego	38 l
Olej silnikowy	5,8 l
Napęd jezdny	2 × 0,9 l

UKŁAD JEZDNY

Obie gąsienice napędzane są niezależnymi, wysokoobrotowymi, osiowymi silnikami tłokowymi z planetarną przekładnią redukcyjną. Dwie dźwignie sterujące/pedały zapewniające płynne prowadzenie maszyny; możliwość obrotu w przeciwnym kierunku. Rama gąsienicowa chroni silnik, hamulce i przekładnie planetarne. Sprężynowe, wielotarczowe hamulce są zwalnianie hydrauliczne.

Prędkość jazdy (niska - wysoka)

2,4 - 4,2 km/h

Maksymalna siła trakcyjna

3,13 t

Maks. stopień nachylenia wzniesień

25°/70%

SPECYFIKACJE TECHNICZNE DX35Z-7

SILNIK

Zaprojektowany pod kątem nadzwyczajnej wydajności i oszczędności paliwa silnik Diesla Develon DN1.7 spełnia wszystkie najnowsze wymagania normy Stage V dotyczące emisji. Aby zoptymalizować pracę maszyny, silnik wykorzystuje wysokociśnieniowe wtryskiwacze paliwa, system wolnego ssania oraz elektroniczne jednostki sterujące. 4 cykle chłodzenia wodą, EGR.

Model

DN1.7

Liczba cylindrów

3

Moc znamionowa przy 2200 obr./min

ISO 14396 18,4 kW (25 KM)

Maks. moment obrotowy przy 1600 obr./min

97 Nm

Bieg jałowy (niskie/wysokie obroty silnika)

1300 – 2350 obr./min

Pojemność skokowa

1647 cm³

Średnica × skok

87 mm × 92,4 mm

Rozrusznik

12 V/1,7 kW

Akumulatory - alternator

1 × 12 V, 55 Ah - 13,5 V, 75 A

Filtr powietrza

Dwustopniowy filtr powietrza

UKŁAD HYDRAULICZNY

Mózgiem koparki jest elektroniczny system optymalizacji wykorzystania energii e-EPOS (Electronic Power Optimising System), który odpowiada za ograniczenie zużycia paliwa i pozwala optymalnie dostosować wydajność pracy układu hydraulicznego do każdych warunków pracy.
Aby zsynchronizować pracę silnika i układu hydraulicznego, system e-EPOS połączono z elektroniczną jednostką sterującą ECU (Electronic Control Unit) za pośrednictwem łącza transferu danych.

- 2 tryby prędkości pozwalające na wybór wysokiego momentu obrotowego lub dużej prędkości jazdy
- Pompa z układem czujnikowym gwarantującym redukcję zużycia paliwa
- Układ automatycznego zmniejszania obrotów silnika
- 3 tryby robocze
- Sterowanie przepływem i ciśnieniem w pomocniczym układzie hydraulicznym za pośrednictwem panelu sterowania
- Wspomagane komputerowo sterowanie przepływem pompy

Pompa główna

Osiowa pompa tłokowa	
o zmiennej objętości skokowej	2 × 37 l/min
Pompa zębata	20,7 l/min

Pompa pilotowa

Pompa zębata	
Maks. przepływ przy 2200 obr./min	10,8 l/min

Ustawienia zaworu nadmiarowego

Narzędzie	250 kgf/cm²
Jazda	250 kgf/cm²
Obrót	220 kgf/cm²
Pompa pilotowa	23 kgf/cm²

PODWOZIE

Wyjątkowo wytrzymała konstrukcja, wykonana z wysokiej jakości, trwałych materiałów. Wszystkie konstrukcje spawane zaprojektowano w sposób ograniczający naprężenia.

- Rolki gąsienic nasmarowane na cały okres użytkowania
- Koła napinające i zębatki zabezpieczone uszczelnieniem
- Gąsienice wykonane ze stopu hartowanego indukcyjnie; potrójna stopa z ostrogą antypoślizgową
- Sworznie łączące ogniwa wykonane z materiału wzmacnianego termicznie
- Hydrauliczny regulator gąsienicy z mechanizmem absorpcji wstrząsów

Rolki nośne (standardowa gąsienica)

1

Rolki podporowe

3

Liczba ogniw i rolek na jedną gąsienicę

44

Podziałka

101,6 mm

SIŁOWNIKI HYDRAULICZNE

Tłoczyska i cylindry wykonane ze stali o wysokiej wytrzymałości. Wszystkie siłowniki wyposażone są w mechanizm absorbujący wstrząsy zapewniający płynną pracę i wydłużony okres użytkowania.

Siłowniki	Liczba	Średnica siłownika × średnica tłoka × skok (mm)
Wysięgnik	1	85 × 50 × 633
Ramię	1	80 × 55 × 726
Łyżka	1	70 × 45 × 600
Lemiesz	1	110 × 60 × 197
Obrót wysięgnika	1	95 × 60 × 449

KABINA

Zintegrowane układy klimatyzacji i ogrzewania dla optymalnej kontroli warunków w kabinie. Sterowany automatycznie wentylator dostarcza filtrowane powietrze pod ciśnieniem, rozprowadzane po kabinie przez liczne otwory wentylacyjne. Regulowany i podgrzewany amortyzowany fotel operatora jest wyposażony w pas bezpieczeństwa. Operator może osobno dopasowywać ergonomiczny fotel i konsolę joysticka do swoich preferencji.

Skorygowany charakterystyką A poziom emitowanego ciśnienia akustycznego na stanowisku operatora, LpAd (ISO 6396:2008)

Deklarowany: 78 dB(A)

Skorygowany charakterystyką A poziom mocy akustycznej, LwAd (2000/14/WE)

Deklarowany: 97 dB(A)
Zmierzony: 96 dB(A)

MECHANIZM OBROTU

Mechanizm obrotu wykorzystuje osiowy silnik tłokowy napędzający 2-stopniową planetarną przekładnię redukcyjną w kąpieli olejowej do maksymalnego momentu obrotowego.

- Łożysko mechanizmu obrotu: jednorzędowe skośne łożysko kulkowe ze wzmacnianą indukcyjnie przekładnią wewnętrzną
- Przekładnia wewnętrzna i koło zębate zanurzone w smarze

Maksymalna prędkość obrotu

8,3 obr./min

Maksymalny moment mechanizmu obrotu

868,3 kgf·m

MASA I NACISK NA PODŁOŻE

	Masa maszyny (kg)	Nacisk na podłoże (kgf/cm²)
Gumowe gąsienice o szerokości 300 mm	3995	0,36

OSPRZĘT PRZEDNI

	Długość (mm)	Masa (kg)	Siły kopania (ISO) (t)
Wysięgnik std.	2535	136	–
Ramię std.	1500	81,5	1,95
Ramię krótkie	1330	74,3	2,12

POJEMNOŚCI PŁYNÓW

Zbiornik paliwa	43 l
Układ chłodzenia (chłodnica)	4,8 l
Zbiornik oleju hydraulicznego	38 l
Olej silnikowy	5,8 l
Napęd jezdny	2 × 0,9 l

UKŁAD JEZDNY

Obie gąsienice napędzane są niezależnymi, wysokoobrotowymi, osiowymi silnikami tłokowymi z planetarną przekładnią redukcyjną. Dwie dźwignie sterujące/pedały zapewniające płynne prowadzenie maszyny; możliwość obrotu w przeciwnym kierunku. Rama gąsienicowa chroni silnik, hamulce i przekładnie planetarne. Sprężynowe, wielotarczowe hamulce są zwalnianie hydrauliczne.

Prędkość jazdy (niska - wysoka)

2,4 - 4,2 km/h

Maksymalna siła trakcyjna

3,13 t

Maks. stopień nachylenia wzniesień

25°/70%

SPECYFIKACJE TECHNICZNE

MASY PODZESPOŁÓW (KG)

Element	DX27Z-7		DX35Z-7		Uwagi
	STAND.	OPCJA	STAND.	OPCJA	
Górna część konstrukcji bez części przedniej (kabina/daszek)	1448	1528	1603		Bez przeciwwagi
Przeciwwaga	146		630		
Dodatkowa przeciwwaga	60		100		
Dolny podzespół	886		1117		Guma
Zespół przedni	316	369	492	499	
Zespół wysięgnika	96		145		
Zespół ramienia	53	54	100	107	
Łyżka	49,6	58	86		
Siłownik wysięgnika	22	22,5	30		
Siłownik ramienia	21	21,5	31,5		
Siłownik łyżki	15,7		24		
Lemiesz	92		184		
Siłownik lemieszy	16		16		

SIŁY KOPANIA (ISO) – SIŁA ODRYWANIA RAMIENIA

	Wysięgnik (m)	Ramię (m)	Siła odrywania ramienia (kN)	Siła odrywania ramienia (kg)
DX27Z-7	2,09	1,3	12,7	1300
		1,1	14,2	1450
DX35Z-7	2,54	1,5	19,1	1950
		1,33	20,8	2120

SIŁY KOPANIA (ISO) – SIŁA ODSPAJANIA NA ŁYŻCE

	Pojemność (SAE) (m^3)	Siła odspajania na łyżce (kN)	Siła odspajania na łyżce (kg)
DX27Z-7	0,08	21,8	2220
	0,06	21,8	2220
DX35Z-7	0,11	31,8	3240

ŁYŻKI

		Pojemność (SAE) (m^3)	Szerokość (mm)		Masa (kg)
			Z obcinaczami bocznymi	Bez obcinaczy bocznych	
DX27Z-7	STAND.	0,08	476	450	58,5
	OPCJA	0,06	398	372	46
DX35Z-7	STAND.	0,11	576	550	85

WYMIARY

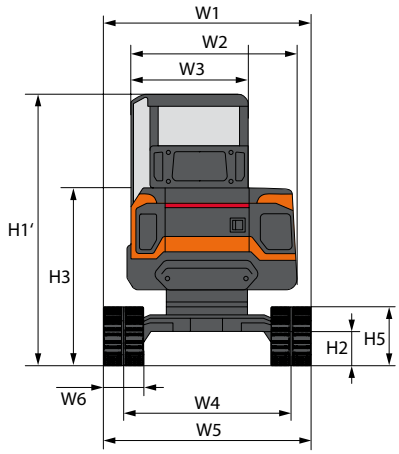

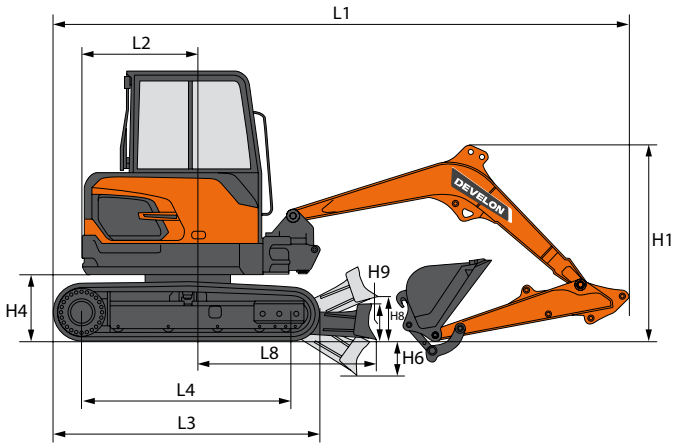

WYMIARY

			Jednostka	DX27Z-7		DX35Z-7	
Przód			–	**Kabina**	**Daszek**	**Kabina**	
Przeciwwaga			–	**Dodatkowo**	**–**	**Dodatkowo**	**–**
Długość wysięgnika			**mm**	**2090**		**2535**	
Długość ramienia			**mm**	**1300**	**1100**	**1500**	**1330**
Pojemność łyżki (ISO)			**m³**	**0,06**		**0,11**	
Podwozie/gąsienice			–	**Standardowe/gumowe**		**Standardowe/gumowe**	
L1	Długość całkowita		mm	4191	4186	4777	4760
H1	Wysokość całkowita	Wysięgnik	mm	1688	1556	1679	1589
		Kabina	mm	2448		2479	
W1	Szerokość całkowita		mm	1550		1700	
R1	Promień obrotu nadwozia		mm	855	790	945	875
H2	Prześwit od podłoża		mm	217		235	
L2	Odległość krawędzi tylnej od środka		mm	855	790	945	875
W2	Szerokość nadwozia		mm	1500			
W3	Szerokość kabiny		mm	1062			
H3	Wysokość do pokrywy silnika		mm	1471		1508	
H4	Prześwit pod przeciwwagą		mm	512		537	
H5	Wysokość gąsienic		mm	451		475,5	
L3	Długość gąsienic		mm	1960		2121	
L4	Rozstaw kół zębatych		mm	1540		1700	
W4	Rozstaw gąsienic		mm	1250		1400	
W5	Szerokość podwozia		mm	1550		1700	
W6	Szerokość gąsienic		mm	300			
H6	Głębokość kopania lemiesza		mm	335		429	
H8	Prześwit przy podnoszeniu lemiesza		mm	383		410	
H9	Wysokość lemiesza spycharkowego		mm	259		380	
L8	Odległość do końca lemiesza		mm	1450		1605	
	Kąt obrotu wysięgnika (w lewo/w prawo)		mm	66,5/53,5			

ZASIĘG ROBOCZY

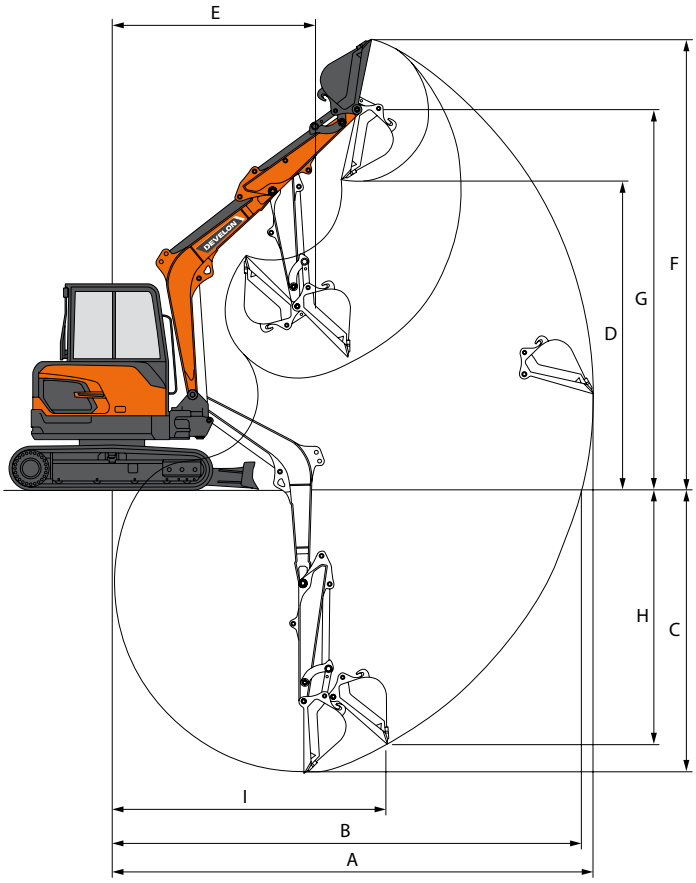

ZASIĘG ROBOCZY

		Jednostka	DX27Z-7		DX35Z-7	
Długość wysięgnika		**mm**	**2090**		**2535**	
Długość ramienia		**mm**	**1300**	**1100**	**1500**	**1330**
Pojemność łyżki (SAE)		**m³**	**0,06**		**0,11**	
A	Maks. zasięg kopania	mm	4845	4655	5515	5355
B	Maks. zasięg kopania (podłoże)	mm	4720	4520	5400	5235
C	Maks. głębokość kopania	mm	2845	2645	3445	3275
D	Maks. wysokość zrzutu	mm	3065	2935	3700	3580
E	Min. promień obrotu ramienia	mm	2095	2045	2145	2115
F	Maks. wysokość kopania	mm	4515	4385	5215	5095
G	Maks. wysokość do sworznia łyżki	mm	3795	3665	4460	4345
H	Maks. głębokość kopania w pionie	mm	1690	1565	2045	1980
I	Maks. promień pionu	mm	3815	3670	4350	4215

DEVELON
DEVELON

UDŹWIG DX27Z-7

DX27Z-7 • WYSIĘGNIK JEDNOCZĘŚCIOWY 2,0 M • GĄSIENICA 300 MM • BEZ ŁYŻKI • KABINA (JEDNOSTKA: 1000 KG)

A	1,0 m		2,0 m		3,0 m		4,0 m		Maks. zasięg		
B											A
Ramię 1,30 m • Lemiesz podniesiony											
3,0 m					0,50 *	0,50 *			0,5	0,4	3,45
2,0 m					0,57 *	0,5			0,39	0,32	3,96
1,0 m					0,58	0,47	0,38	0,3	0,36	0,29	4,11
0,0 m			1,05	0,8	0,56	0,45			0,38	0,3	3,96
-1,0 m	1,55 *	1,55 *	1,06	0,81	0,56	0,44			0,46	0,37	3,43
-2,0 m			0,71 *	0,71 *					0,58 *	0,58 *	2,18
Ramię 1,30 m • Lemiesz opuszczony											
3,0 m					0,50 *	0,50 *			0,55 *	0,51	3,45
2,0 m					0,57 *	0,57 *			0,56 *	0,41	3,96
1,0 m					0,77 *	0,6	0,59 *	0,39	0,58 *	0,37	4,11
0,0 m			1,59 *	1,08	0,91 *	0,58			0,62 *	0,39	3,96
-1,0 m	1,55 *	1,55 *	1,52 *	1,08	0,84 *	0,57			0,65 *	0,48	3,43
-2,0 m			0,71 *	0,71 *					0,58 *	0,58 *	2,18

DX27Z-7 • WYSIĘGNIK JEDNOCZĘŚCIOWY 2,0 M • GĄSIENICA 300 MM • BEZ ŁYŻKI • DASZEK (JEDNOSTKA: 1000 KG)

A	1,0 m		2,0 m		3,0 m		4,0 m		Maks. zasięg		
B											A
Ramię 1,30 m • Lemiesz podniesiony											
3,0 m					0,50 *	0,50 *			0,48	0,39	3,45
2,0 m					0,57 *	0,49			0,38	0,31	3,96
1,0 m					0,56	0,45	0,36	0,29	0,35	0,28	4,11
0,0 m			1,01	0,78	0,54	0,43			0,36	0,29	3,96
-1,0 m	1,55 *	1,55 *	1,02	0,78	0,54	0,43			0,44	0,36	3,43
-2,0 m			0,71 *	0,71 *					0,58 *	0,58 *	2,18
Ramię 1,30 m • Lemiesz opuszczony											
3,0 m					0,50 *	0,50 *			0,55 *	0,5	3,45
2,0 m					0,57 *	0,57 *			0,56 *	0,39	3,96
1,0 m					0,77 *	0,58	0,59 *	0,38	0,58 *	0,36	4,11
0,0 m			1,59 *	1,04	0,91 *	0,56			0,62 *	0,38	3,96
-1,0 m	1,55 *	1,55 *	1,52 *	1,05	0,84 *	0,55			0,65 *	0,46	3,43
-2,0 m			0,71 *	0,71 *					0,58 *	0,58 *	2,18

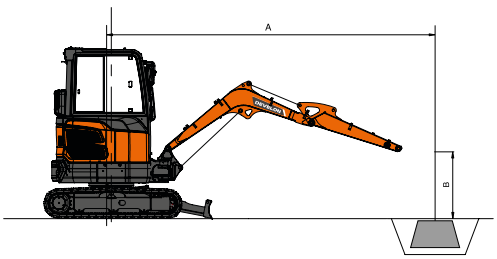

: Wielkość podnoszenia stojąc przodem.
: Wielkość podnoszenia stojąc bokiem do osi jazdy lub przy obrocie o 360°.

1. Punkt zaczepienia znajduje się na końcu ramienia.
2. Udźwig zaznaczony gwiazdką (*) jest ograniczony wydajnością układu hydraulicznego.
3. Wskazane wartości udźwigu nie przekraczają 75% minimalnego obciążenia statycznego lub 87% wydajności układu hydraulicznego.
4. Najmniej stabilna jest praca bokiem.
5. Wartości udźwigu dotyczą tylko maszyny oryginalnie wyprodukowanej i normalnie wyposażonej przez producenta.
6. Wartości udźwigu są zgodne z normą ISO 10567.

UDŹWIG DX27Z-7

DX27Z-7 • WYSIĘGNIK JEDNOCZĘŚCIOWY 2,0 M • GĄSIENICA 300 MM • BEZ ŁYŻKI • KABINA (JEDNOSTKA: 1000 KG)

A	1,0 m		2,0 m		3,0 m		Maks. zasięg		
B									A
Ramię 1,10 m • Lemiesz podniesiony									
3,0 m					0,57 *	0,48	0,53	0,43	3,20
2,0 m					0,58	0,47	0,4	0,32	3,76
1,0 m					0,55	0,44	0,37	0,29	3,92
0,0 m			1	0,76	0,53	0,42	0,38	0,31	3,76
-1,0 m	1,82 *	1,82 *	1,01	0,77	0,53	0,42	0,49	0,39	3,19
Ramię 1,10 m • Lemiesz opuszczony									
3,0 m					0,57 *	0,57 *	0,60 *	0,55	3,20
2,0 m					0,63 *	0,6	0,60 *	0,42	3,76
1,0 m					0,81 *	0,57	0,62 *	0,38	3,92
0,0 m			1,59 *	1,03	0,91 *	0,55	0,65 *	0,4	3,76
-1,0 m	1,82 *	1,82 *	1,41 *	1,04	0,79 *	0,55	0,68 *	0,51	3,19

DX27Z-7 • WYSIĘGNIK JEDNOCZĘŚCIOWY 2,0 M • GĄSIENICA 300 MM • BEZ ŁYŻKI • DASZEK (JEDNOSTKA: 1000 KG)

A	1,0 m		2,0 m		3,0 m		Maks. zasięg		
B									A
Ramię 1,10 m • Lemiesz podniesiony									
3,0 m					0,57	0,46	0,51	0,41	3,20
2,0 m					0,56	0,45	0,38	0,31	3,76
1,0 m					0,52	0,42	0,35	0,28	3,92
0,0 m			0,95	0,72	0,5	0,4	0,36	0,29	3,76
-1,0 m	1,82 *	1,82 *	0,96	0,73	0,5	0,4	0,46	0,37	3,19
Ramię 1,10 m • Lemiesz opuszczony									
3,0 m					0,57 *	0,57 *	0,60 *	0,52	3,20
2,0 m					0,63 *	0,57	0,60 *	0,4	3,76
1,0 m					0,81 *	0,54	0,62 *	0,36	3,92
0,0 m			1,59 *	0,98	0,91 *	0,52	0,65 *	0,38	3,76
-1,0 m	1,82 *	1,82 *	1,41 *	0,99	0,79 *	0,52	0,68 *	0,48	3,19

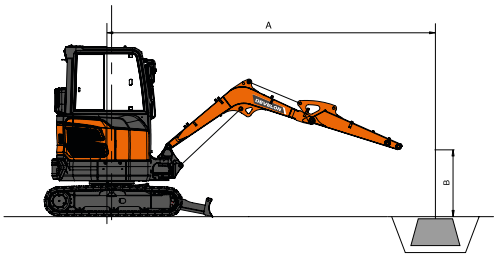

: Wielkość podnoszenia stojąc przodem.
: Wielkość podnoszenia stojąc bokiem do osi jazdy lub przy obrocie o 360°.

1. Punkt zaczepienia znajduje się na końcu ramienia.
2. Udźwig zaznaczony gwiazdką (*) jest ograniczony wydajnością układu hydraulicznego.
3. Wskazane wartości udźwigu nie przekraczają 75% minimalnego obciążenia statycznego lub 87% wydajności układu hydraulicznego.
4. Najmniej stabilna jest praca bokiem.
5. Wartości udźwigu dotyczą tylko maszyny oryginalnie wyprodukowanej i normalnie wyposażonej przez producenta.
6. Wartości udźwigu są zgodne z normą ISO 10567.

UDŹWIG DX35Z-7

DX35Z-7 • WYSIĘGNIK JEDNOCZĘŚCIOWY 2,50 M • BEZ ŁYŻKI • KABINA (JEDNOSTKA: 1000 KG)

A	1,0 m		2,0 m		3,0 m		4,0 m		Maks. zasięg		
B											A
Ramię 1,33 m • Lemiesz podniesiony											
4,0 m					0,91 *	0,86			0,89	0,78	3,16
3,0 m					0,85 *	0,85 *	0,61	0,53	0,6	0,52	4,05
2,0 m					0,94	0,82	0,6	0,53	0,5	0,44	4,47
1,0 m					0,89	0,77	0,58	0,51	0,47	0,41	4,59
0,0 m			1,52 *	1,36	0,86	0,74	0,57	0,49	0,49	0,43	4,45
-1,0 m	2,11 *	2,11 *	1,67	1,38	0,85	0,74			0,57	0,5	3,99
-2,0 m			1,72	1,43	0,89	0,77			0,87	0,75	3,06
Ramię 1,33 m • Lemiesz opuszczony											
4,0 m					0,91 *	0,91 *			0,95 *	0,95 *	3,16
3,0 m					0,85 *	0,85 *	0,91 *	0,91 *	0,80 *	0,80 *	4,05
2,0 m					1,12 *	1,12 *	0,94 *	0,94 *	0,77 *	0,77 *	4,47
1,0 m					1,50 *	1,50 *	1,07 *	1,07 *	0,80 *	0,80 *	4,59
0,0 m			1,52 *	1,52 *	1,70 *	1,70 *	1,15 *	1,15 *	0,91 *	0,91 *	4,45
-1,0 m	2,11 *	2,11 *	2,72 *	2,72 *	1,62 *	1,62 *			1,03 *	1,03 *	3,99
-2,0 m			1,85 *	1,85 *	1,05 *	1,05 *			0,99 *	0,99 *	3,06

DX35Z-7 • WYSIĘGNIK JEDNOCZĘŚCIOWY 2,50 M • BEZ ŁYŻKI • KABINA (JEDNOSTKA: 1000 KG)

A	1,0 m		2,0 m		3,0 m		4,0 m		Maks. zasięg		
B											A
Ramię 1,50 m • Lemiesz podniesiony											
4,0 m					0,79 *	0,79 *			0,82 *	0,74	3,42
3,0 m					0,77 *	0,77 *	0,65	0,58	0,59	0,52	4,24
2,0 m			1,48 *	1,48 *	1,01	0,88	0,64	0,56	0,5	0,44	4,64
1,0 m					0,95	0,82	0,62	0,54	0,48	0,42	4,76
0,0 m			1,57 *	1,45	0,91	0,79	0,6	0,53	0,49	0,43	4,62
-1,0 m	1,89 *	1,89 *	1,76	1,46	0,91	0,78	0,6	0,53	0,57	0,5	4,19
-2,0 m			1,81	1,5	0,93	0,8			0,81	0,7	3,33
Ramię 1,50 m • Lemiesz opuszczony											
4,0 m					0,79 *	0,79 *			0,82 *	0,82 *	3,42
3,0 m					0,77 *	0,77 *	0,83 *	0,83 *	0,69 *	0,69 *	4,24
2,0 m			1,48 *	1,48 *	1,04 *	1,04 *	0,90 *	0,90 *	0,67 *	0,67 *	4,64
1,0 m					1,44 *	1,44 *	1,04 *	1,04 *	0,70 *	0,70 *	4,76
0,0 m			1,57 *	1,57 *	1,68 *	1,68 *	1,14 *	1,14 *	0,79 *	0,79 *	4,62
-1,0 m	1,89 *	1,89 *	2,85 *	2,85 *	1,65 *	1,65 *	1,08 *	1,08 *	0,98 *	0,98 *	4,19
-2,0 m			2,08 *	2,08 *	1,23 *	1,23 *			0,98 *	0,98 *	3,33

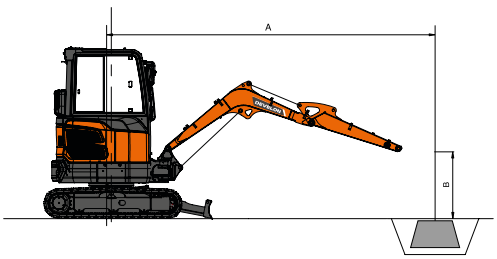

: Wielkość podnoszenia stojąc przodem.
: Wielkość podnoszenia stojąc bokiem do osi jazdy lub przy obrocie o 360°.

1. Punkt zaczepienia znajduje się na końcu ramienia.
2. Udźwig zaznaczony gwiazdką (*) jest ograniczony wydajnością układu hydraulicznego.
3. Wskazane wartości udźwigu nie przekraczają 75% minimalnego obciążenia statycznego lub 87% wydajności układu hydraulicznego.
4. Najmniej stabilna jest praca bokiem.
5. Wartości udźwigu dotyczą tylko maszyny oryginalnie wyprodukowanej i normalnie wyposażonej przez producenta.
6. Wartości udźwigu są zgodne z normą ISO 10567.

OSPRZĘT DODATKOWY

POTRZEBUJESZ PRZERWY?

Dostępne do koparek od 1 do 10 ton

OPTYMALIZACJA WYDAJNOŚCI

Seria HB została zoptymalizowana pod kątem użytkowania z koparkami Develon, w pełni certyfikowana przez dział inżynierii Develon.

WYDAJNOŚĆ

Młoty Develon HB gwarantują wydajną pracę i maksymalną produktywność niezależnie od tego, czy są używane do kruszenia betonu, czy skał.

CAŁKOWITY KOSZT UTRZYMANIA

Nawet z 2-letnią gwarancją seria HB jest dostępna w rozsądnej cenie, dzięki czemu klienci mogą uzyskać korzyści związane z całkowitym kosztem utrzymania.

GWARANCJA

Uniknij sporów dotyczących kompatybilności i ochrony gwarancyjnej w związku z korzystaniem z niezatwierdzonego młota. Develon oferuje standardową gwarancję na maksymalnie 2 lata.

ZESTAWY ŁYŻEK

Dzięki naszym zestawom łyżek możesz realizować wszystkie zadania dotyczące kopania niezależnie od szerokości.

Dostępne do koparek od 1 do 10 ton

W każdym zestawie znajdują się następujące elementy:
- 1 szybkozłącze wytykowe
- 3 łyżki do kopania z zębami
- 1 łyżka wyrównująca

OBCINACZE BOCZNE I DOLNE LISTWY ŚCIERNE
Łyżki kopiące są wyposażone w grube, fazowane obcinacze boczne i dolne listwy ścierne pokrywające 90% dołu łyżki.

ZWIĘKSZONA SZTYWNOŚĆ
Łyżka wyrównująca jest wyposażona w co najmniej jedną przegrodę zwiększającą sztywność łyżki.

DEVELON FLEET MANAGEMENT

ZARZĄDZANIE PLACEM BUDOWY

ZARZĄDZANIE WYDAJNOŚCIĄ PRACY

KONSERWACJA ZAPOBIEGAWCZA

PROAKTYWNA OBSŁUGA

WYKRES PRACY
Łączny czas pracy i czas pracy z podziałem na tryby

ZUŻYCIE PALIWA*
Poziom paliwa i zużycie paliwa

LOKALIZACJA
GPS i geolokalizacja (funkcja Geo-fence)

SPRAWOZDANIA
Raporty dotyczące pracy i wykorzystania

OSTRZEŻENIA I ALERTY
Wykrywanie ostrzeżeń generowanych przez maszynę, przypadków rozłączenia anteny i wykroczenia poza wyznaczony teren/ przekroczenia czasu

ZARZĄDZANIE FILTRAMI I OLEJEM
Konserwacja zapobiegawcza wykonywana zgodnie z cyklem wymiany elementów

TERMINAL TELEMATYCZNY

Zamontowany w maszynie i podłączony do niej terminal dostarcza dane dotyczące maszyny.

TELEKOMUNIKACJA

System Develon posiada dwa tryby przesyłania danych (poprzez satelitę i sieci komórkowe) zapewniające maksymalny zasięg komunikacji.

SIEĆ ZARZĄDZANIA FLOTĄ DEVELON

Użytkownik może monitorować stan maszyny za pośrednictwem sieci zarządzania flotą Develon.

*Funkcje mogą nie być dostępne w wybranych modelach. Więcej informacji na temat tej funkcji można uzyskać, kontaktując się z przedstawicielem handlowym.

WYPOSAŻENIE STANDARDOWE I OPCJONALNE

● Standard ○ Opcja

Silnik
- ● Develon D17 – silnik wysokoprężny z układem bezpośredniego wtrysku Common Rail, zgodny z normą Stage V
- ● Funkcja automatycznej redukcji obrotów

Układ hydrauliczny
- ● 2 pompy tłokowe o zmiennej objętości skokowej + 2 pompy zębate
- ● Przewody młota z bezpośrednim powrotem do zbiornika
- ● 2-drogowy pomocniczy układ hydrauliczny o wysokim przepływie, ustawiany z poziomu panelu sterowania
- ● Zabezpieczenie przeciwwstrząsowe cylindra i uszczelnienia chroniące przed zanieczyszczeniami
- ○ Hydrauliczny układ obrotu (Pero)
- ○ Szybkozłączki

Kabina i wnętrze
- ● Daszek na 4 kolumnach z 5,7-calowym cyfrowym panelem wskaźników (DX27Z-7)
- ● Uszczelniona, wyciszona i ogrzewana kabina (DX35Z-7)
- ● Fotel z amortyzacją mechaniczną
- ● Podciągana do góry przednia szyba i zdejmowana szyba dolna
- ● Przesuwne okna prawe z blokadą
- ● Oświetlenie sufitowe
- ● Wycieraczka przedniej szyby o działaniu przerywanym (nie dotyczy wersji DX27Z-7 z daszkiem)
- ● Wiele schowków
- ● Płaska, łatwa w czyszczeniu podłoga o dużej powierzchni
- ● Uchwyt na kubek
- ● Zabezpieczenie przed kradzieżą
- ● 5,7-calowy cyfrowy panel wskaźników
- ● Klakson
- ● Pokrętło regulacji prędkości silnika (obr./min)
- ● Hydrostatyczny 2-biegowy napęd jazdy z funkcją ręcznego lub automatycznego przełączania
- ● Radio DAB z zestawem głośnomówiącym (brak w modelu DX27Z-7 z daszkiem)
- ● Ładowarka USB i gniazdo elektryczne 12 V
- ● Port komunikacji szeregowej do podłączenia komputera PC/laptopa
- ● Regulowane dźwignie PPC do sterowania ramieniem, wysięgnikiem, łyżką i obrotami, ze wspomaganiem proporcjonalnym
- ● Elementy sterujące osprzętami i przyciski pomocniczego układu hydraulicznego
- ● Pedały i dźwignie ręczne
- ● Klucz uniwersalny
- ○ Uszczelniona, wyciszona i ogrzewana kabina (DX27Z-7)
- ○ Opcjonalna klimatyzacja dla kabiny DX27/35

Bezpieczeństwo
- ● Kabina Roll Over Protective Structure (ROPS)
- ● Zawory bezpieczeństwa siłowników wysięgnika i ramienia
- ● Urządzenie ostrzegające przed przeciążeniem
- ● Lampa ostrzegawcza (z wyjątkiem wersji DX27Z-7 z daszkiem)
- ● Hydrauliczna dźwignia zabezpieczająca
- ● Szyby bezpieczne
- ● Młotek bezpieczeństwa
- ● Wyłącznik awaryjny silnika
- ● Wzmacniane przeguby wykonane ze staliwa
- ● Wyłącznik akumulatora
- ● Światła robocze LED (1 lampa na wysięgniku)
- ● Korek wlewu paliwa zamykany na klucz
- ○ Światła robocze LED (2 na dachu kabiny, 1 na daszku w modelu DX27Z-7)
- ○ Kamera cofania (dostępna jako zestaw)

Inne
- ● DX27Z-7: Wysięgnik jednoczęściowy 2090 mm – ramię 1100 mm
- ● DX35Z-7: Wysięgnik jednoczęściowy 2540 mm – ramię 1330 mm
- ● Sieć zarządzania flotą DEVELON (system telematyczny)
- ● Osłona siłownika wysięgnika
- ● Dwustopniowy filtr powietrza
- ● Funkcja samodiagnostyki
- ● Akumulator (12 V, 55 Ah), alternator (12 V, 75 A)
- ● Zdalne smarowanie układu obrotowego i przegubów grupy roboczej
- ○ DX27Z-7: Wysięgnik jednoczęściowy 2090 mm – ramię 1300 mm – dodatkowa przeciwwaga 60 kg
- ○ DX35Z-7: Wysięgnik jednoczęściowy 2540 mm – ramię 1500 mm – dodatkowa przeciwwaga 100 kg

Podwozie
- ● Podwozie stałe
- ● Hydrauliczny regulator gąsienicy
- ● Gąsienice gumowe o szerokości 300 mm
- ● Lemiesz spycharki
- ● Smarowane i zabezpieczone ogniwa gąsienic

Wykaz osprzętu
- ○ DX27Z: Zestaw łyżki (1 szybkozłączka hydrauliczna QC35 + 3 łyżki kopiące 35 l - 300 mm / 60 l - 450 mm / 90 l - 600 mm + 1 łyżka wyrównująca 130 l - 1200 mm)
- ○ DX35Z: Zestaw łyżki (1 szybkozłączka hydrauliczna QC35 + 3 łyżki kopiące 40 l - 300 mm / 70 l - 450 mm / 100 l- 600 mm + 1 łyżka wyrównująca 150 l - 1200 mm)
- ○ Młot hydrauliczny Develon HB04H, 600–1100 uderzeń/min, 120 dB

Powered by **Innovation**

ODKRYJ WIĘCEJ

DX27Z-7

DX35Z-7

DEVELON

HD Hyundai Infracore Europe s.r.o.
IBC - Pobřežní 620/3, 186 00 Praha 8-Karlín
Czech Republic

©2023 DEVELON D4601222-PL (08-23)

Niektóre dane techniczne są oparte na obliczeniach konstrukcyjnych, a nie na rzeczywistych pomiarach. Dane techniczne służą jedynie do celów porównawczych i mogą ulec zmianie bez powiadomienia.
Dane techniczne dotyczące poszczególnych sprzętów Develon zależą od mieszczących się w normie różnic w konstrukcji i produkcji, warunków pracy oraz innych czynników.
Zdjęcia produktów Develon mogą przedstawiać sprzęt inny od standardowego.